LED Maschinenleuchte

MLe Planar 450 505620040

Technische Daten

Leistungsaufnahme:	28 Watt
Anschlusswert:	24V DC (-10% / +15%)
Anschlussart:	3 Meter Kabel
Material Gehäuse:	Aluminium eloxiert
Schutzart:	IP 67
Schutzklasse:	III
Lampenabdeckung:	4mm diffuses Einscheibensicherheitsglas
Max. Umgebungstemperatur:	50°C
Befestigung:	starr
Max. Schraubenkopfdurchmesser:	7,4 mm / M4 ↧4,1
Bauform:	Anbauversion
Lichtverteilung:	direkt, breitstrahlend
Lichtfarbe:	neutralweiß, ca. 4.000 K
Farbwiedergabe (Ra):	>80
Abmessungen:	A= 450 mm, B= 435 mm, Breite= 80 mm
Gewicht:	ca. 1,440 kg
Besonderheiten:	
Leuchtenlichtstrom:	ca. 2940 lm
Leuchtenlichtausbeute:	ca. 105 lm/W
Ausstrahlungswinkel:	>120°
Bestückung:	LED Energieeffizienzklasse A+
Betriebsgerät:	ohne

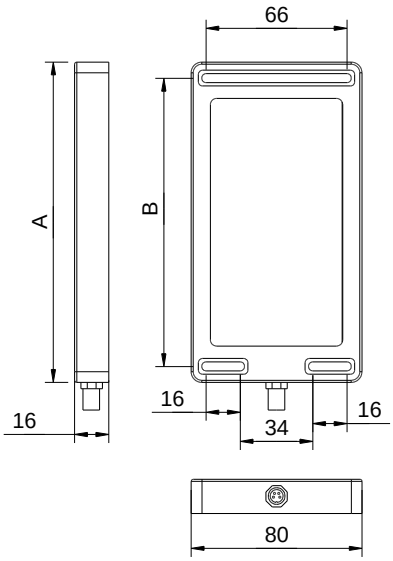

Beleuchtungsstärken
Messabstand: 50 cm

Em:	**1339 lx**
Emax:	3030 lx
Emin:	396 lx

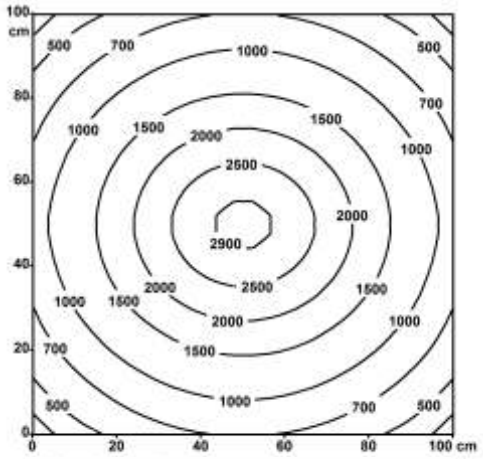

Beleuchtungsstärken
Messabstand: 100 cm
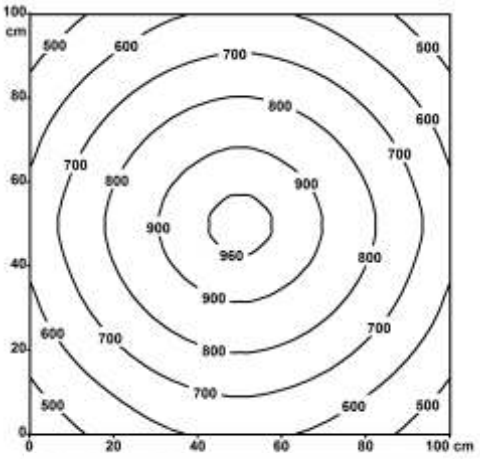
Em:	**723 lx**
Emax:	981 lx
Emin:	444 lx